# ITRK Telescopiche Articolate

# ITRunner

Anniversary 45 1976-2021

ITRunner

# Da 45 anni produciamo attrezzature per il trasporto di materiali sviluppando un know how globale in grado di renderci una delle aziende di riferimento a livello internazionale

DNV·GL

MANAGEMENT SYSTEM CERTIFICATE

Certificato No./Certificate No.: CERT-09968-2001-AQ-TRI-SINCERT

Data prima emissione/Initial date: 31 dicembre 2001

Validità/Valid: 11 dicembre 2016 - 11 dicembre 2019

Si certifica che il sistema di gestione di/This is to certify that the management system of

**B.O.B. Sistemi Idraulici S.p.A.**

Sede Legale: Regione Oltre Rea, 32 - 12060 Monchiero (CN) - Italy

È conforme ai requisiti della norma per il Sistema di Gestione Qualità/ has been found to conform to the Quality Management System standard:

**UNI EN ISO 9001:2015 (ISO 9001:2015)**

Questa certificazione è valida per il seguente campo applicativo:

**Progettazione, produzione, commercializzazione e assistenza di allestimenti, attrezzature scarrabili e gru per veicoli industriali e agricoli**

**(Settore EA: 18)**

This certificate is valid for the following scope:

**Design, manufacture, trade and assistance of equipment, hooklifts and loaders for industrial and agricultural vehicles**

**(EA Sector: 18)**

Luogo e Data/Place and date: **Vimercate (MB), 05 dicembre 2016**

ACCREDIA

Per l'Organismo di Certificazione/ For the Certification Body

**Vittore Marangon**
Management Representative

La validità del presente Certificato è subordinata al rispetto delle condizioni contenute nel Contratto di Certificazione/ Lack of fulfilment of conditions as set out in the Certification Agreement may render this Certificate invalid.
DNV GL Business Assurance Italia S.r.l. Via Energy Park, 14, 20871 Vimercate (MB), Italy. Tel. 039 68 99 905. www.dnvgl.it/assurance

QUALITY SYSTEM CERTIFICATION
DNV·GL
ISO 9001:2015

**B.O.B. Sistemi Idraulici S.p.A.**
è stata la prima Azienda Italiana nel settore ad essere certificata ISO 9001, tuttora mantenuta da un sistema interno di gestione della qualità sotto rigide procedure certificate da DNV-GL.

bob
LIFT YOUR LIFE

# index

ITRK 16.21 ..... 3/4
ITRK 18.23 ..... 5/6
ITRK 18 23H ..... 7/8
ITRK 22.23X ..... 9/10
ITRK 22.23X7 ..... 11/12
ITRK 22 33X ..... 13/14
ITRK 22.33X7 ..... 15/16
ITRK 26.23HD ..... 17/18
ITRK 26.33HD ..... 19/20
ITRK 30.34HD ..... 21/22


Anniversary 45 1976 - 2021




I DETTAGLI TECNICI RIPORTATI IN QUESTA SCHEDA SONO INDICATIVI E POSSONO ESSERE MODIFICATI DAL COSTRUTTORE SENZA PREAVVISO.


bob LIFT YOUR LIFE

ITRunner

**RIMORCHIO 2 ASSI ITRK 16.21**
TELESCOPICO E ARTICOLATO
SOSPENSIONI MECCANICHE

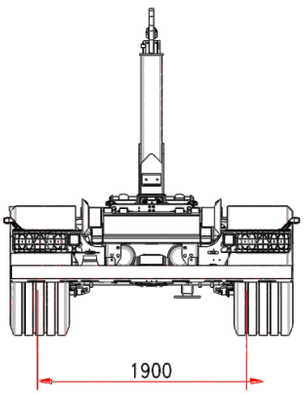


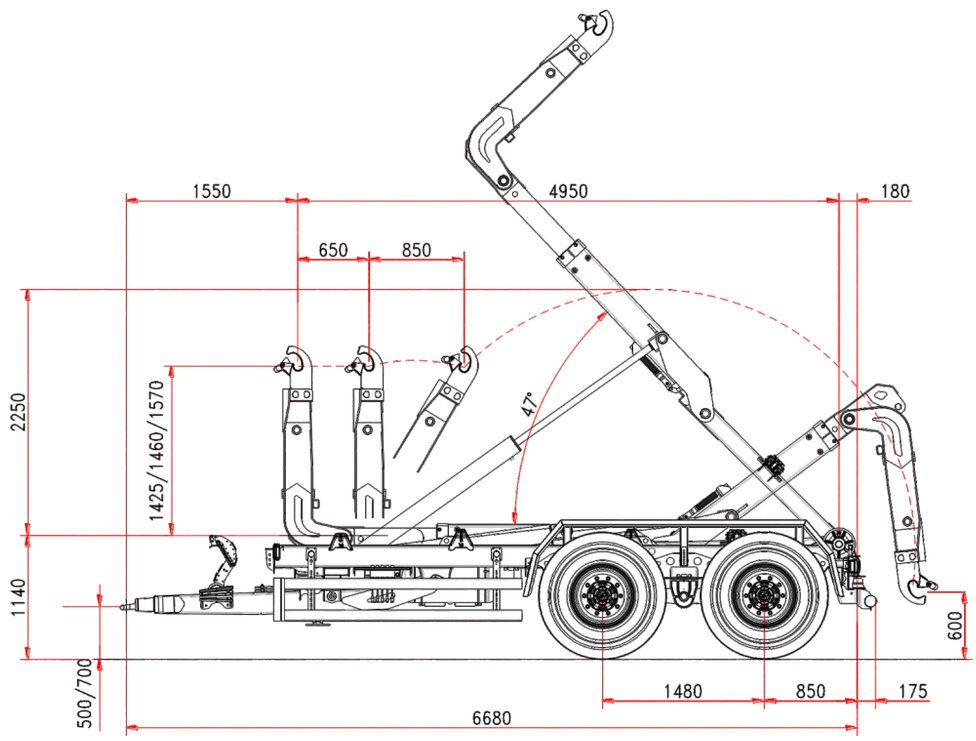


# Caratteristiche Standard

## TELAIO

| | |
|---|---|
| Sezione longheroni | 200 x 100 mm |
| Timone ammortizzato | silent blocks |
| Sospensione meccanica (tandem) | 21 t |
| Passo assali | 1480 mm |
| Sezioni assali | 2 x 110 mm |
| Assali | fisso+fisso |
| Carreggiata | 2000 mm |
| Freni a tamburo | 400 x 80 mm |
| Frenatura | idraulica |
| Occhione di traino | girevole |
| Piedino di appoggio | idraulico |
| Sezione ruote | 500/60 R22,5 |
| Altezza piano di carico | 1140 mm |
| Stabilizzazione al 3° punto | standard |

## PESO E MISURE

| | |
|---|---|
| P.T.T. (G.T.W.) | 21 t |
| Dimensione Min./Max cassone | 4000/6000 mm |
| Max velocità | 40 km/h |
| (*) Tara | 4800 kg |

## BRACCIO TELESCOPICO ED ARTICOLATO

| | |
|---|---|
| Corsa | 650 + 850 mm |
| Altezza gancio | 1425/1460/1570 |
| Bloccaggio container esterno | idraulico |
| Angolo di ribaltamento | 47° |
| Max cap. ribaltamento | 16 t |
| Max cap. carico | 16 t |

## SISTEMA IDRAULICO

| | |
|---|---|
| Idraulica al trattore | 4 elementi d.e. |
| Volume olio allestimento | 45 l |
| Volume olio operativo | |
| Ribaltamento | 8 l |
| Carico/Scarico | 9,3 l |

*(*) la tara è riferita all'attrezzatura base del rimorchio senza opzioni ed accessori .*

ITRunner

**RIMORCHIO 2 ASSI ITRK 18.23**
TELESCOPICO E ARTICOLATO
SOSPENSIONI MECCANICHE

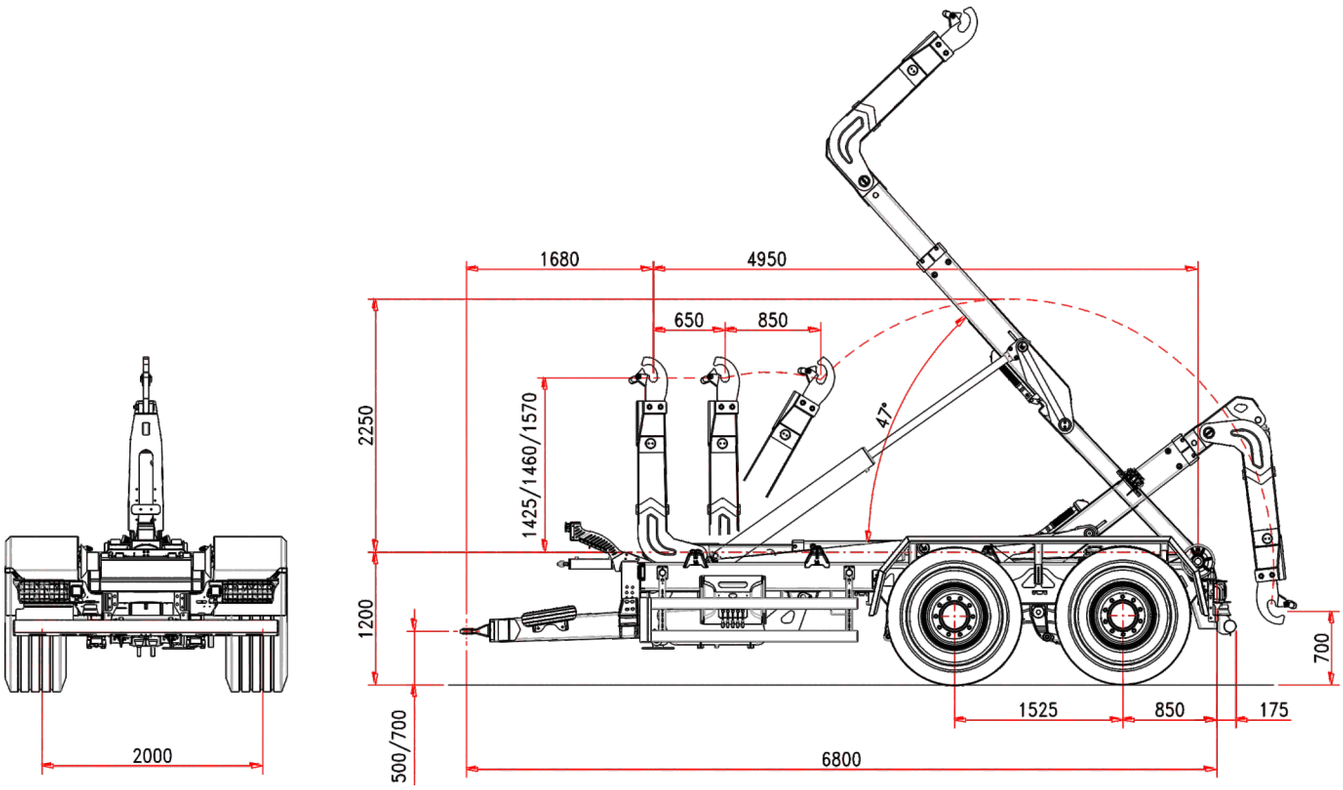


# Caratteristiche Standard

## TELAIO

| | |
|---|---|
| Sezione longheroni | 250 x 100 mm |
| Timone ammortizzato | silent blocks |
| Sospensione meccanica (tandem) | 24 t |
| Passo assali | 1525 mm |
| Sezioni assali | 2 x 110 mm |
| Assali | fisso+fisso |
| Carreggiata | 2000 mm |
| Freni a tamburo | 406 x 120 mm |
| Frenatura | idraulica |
| Occhione di traino | girevole |
| Piedino di appoggio | idraulico |
| Sezione ruote | 550/60 R22,5 |
| Altezza piano di carico | 1200 mm |
| Stabilizzazione al 3° puntio | standard |

## PESO E MISURE

| | |
|---|---|
| P.T.T. (G.T.W.) | 23 t |
| Dimensione Min./Max cassone | 4000/6000 mm |
| Max velocità | 40 km/h |
| (*) Tara | 5350 kg |

## BRACCIO TELESCOPICO ED ARTICOLATO

| | |
|---|---|
| Corsa | 650 + 850 mm |
| Altezza gancio | 1425/1460/1570 |
| Bloccaggio container esterno | idraulico |
| Angolo di ribaltamento | 47° |
| Cilindro di spunto | standard |
| Max cap. ribaltamento | 18 t |
| Max cap. carico | 18 t |

## SISTEMA IDRAULICO

| | |
|---|---|
| Idraulica al trattore | 2 elementi d.e. |
| Volume olio allestimento | 46 l |
| Volume olio operativo | |
| Ribaltamento | 11,4 l |
| Carico/Scarico | 12,7 l |

4 sezioni elettro-valvolecon comando Bobeasy base

*(*) la tara è riferita all'attrezzatura base del rimorchio senza opzioni ed accessori .*

ITRunner

# ITRK 18 23H

**RIMORCHIO 2 ASSI ITRK 18.23 H**
TELESCOPICO E ARTICOLATO
SOSPENSIONI IDRAULICHE

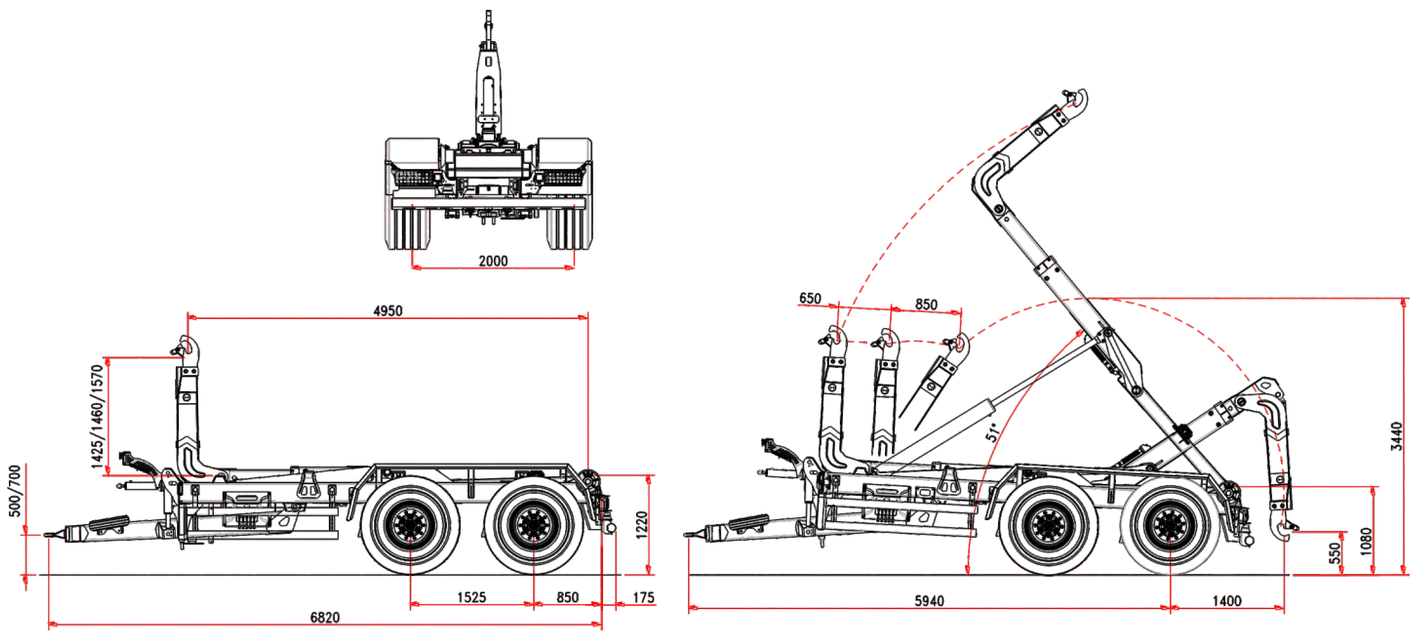


## Caratteristiche Standard

### TELAIO

| | |
|---|---|
| Sezione longheroni | 250 x 100 |
| Timone ammortizzato | idraulico |
| Sospensione idrauliche | 24 t |
| Passo assali | 1525 mm |
| Sezioni assali | 2 x 110 mm |
| Assali | fisso+fisso |
| Carreggiata | 2000 mm |
| Freni a tamburo | 406 x 120 mm |
| Frenatura | idraulico |
| Occhione di traino | girevole |
| Piedino di appoggio | idraulico |
| Sezione ruote | 550/60-22,5 |
| Altezza piano di carico | 1220 mm |
| Stabilizzazione al 3° punto | standard |

### PESO E MISURE

| | |
|---|---|
| P.T.T. (G.T.W.) | 23 t |
| Dimensione Min./Max cassone | 4000/6000 mm |
| Max velocità | 40 km/h |
| (*) Tara | 5450 kg |

### BRACCIO TELESCOPICO ED ARTICOLATO

| | |
|---|---|
| Corsa | 650 + 850 mm |
| Altezza gancio | 1425/1460/1570 |
| Bloccaggio container esterno | idraulico |
| Angolo di ribaltamento | 51° |
| Cilindro di spunto | standard |
| Max cap. ribaltamento | 18 t |
| Max cap. carico | 18 t |

### SISTEMA IDRAULICO

| | |
|---|---|
| Idraulica al trattore | 4 elementi d.e. |
| Volume olio allestimento | 46 lt |
| Volume olio operativo | |
| Ribaltamento | 11,4 lt |
| Carico/Scarico | 12,7 lt |

4 sezioni elettro-valvole con comando Bobeasy base

*(*) la tara è riferita all'attrezzatura base del rimorchio senza opzioni ed accessori .*



bob LIFT YOUR LIFE

ITRunner

# ITRK 22.23X

**RIMORCHIO 2 ASSI ITRK 22.23 X**
TELESCOPICO E ARTICOLATO
SOSPENSIONI IDRAULICHE

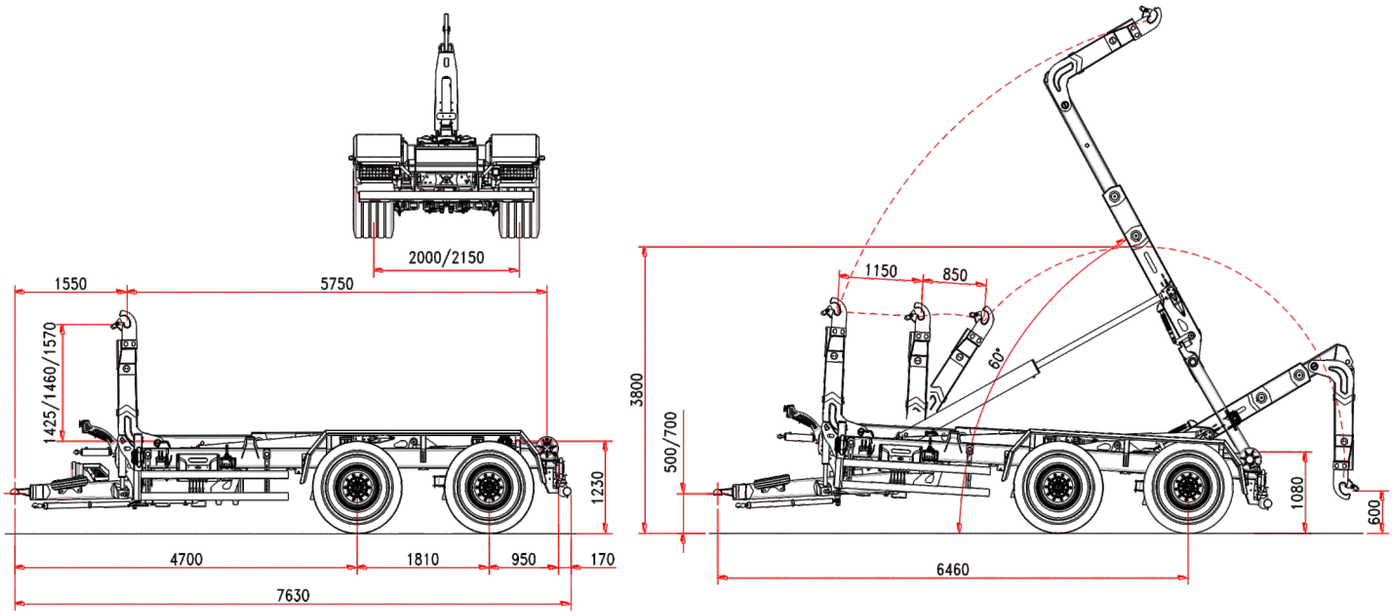


## Caratteristiche Standard

### TELAIO

| | |
|---|---|
| Sezione longheroni | 250 x 100 mm |
| Timone ammortizzato | idraulico |
| Sospensione | idraulica |
| Passo assali | 1810 mm |
| Sezioni assali | 2 x 150 mm |
| Assali | fisso+fisso |
| Carreggiata | 2000 mm |
| Freni a tamburo | 406 x 120 mm |
| Frenatura | idraulica |
| Occhione di traino | girevole |
| Piedino di appoggio | 2xidraulico |
| Sezione ruote | 550/60 R22,5 |
| Altezza piano di carico | 1230 mm |
| Stabilizzazione al 3° puntio | standard |

### PESO E MISURE

| | |
|---|---|
| P.T.T. (G.T.W.) | 23 t |
| Dimensione Min./Max cassone | 4500/6500 mm |
| Max velocità | 60 km/h |
| (*) Tara | 6300 kg |

### BRACCIO TELESCOPICO ED ARTICOLATO

| | |
|---|---|
| Corsa | 1150 + 850 mm |
| Altezza gancio | 1425/1460/1570 |
| Bloccaggio container esterno | idraulico |
| Angolo di ribaltamento | 60° |
| Cilindro di spunto | standard |
| Max cap. ribaltamento | 22 t |
| Max cap. carico | 22 t |

### SISTEMA IDRAULICO

| | |
|---|---|
| Idraulica al trattore | 4 elementi d.e. |
| Volume olio allestimento | 50 |
| Volume olio operativo | |
| Ribaltamento | 19 l |
| Carico/Scarico | 18 l |
| 4 sezioni elettro-valvolecon comando | Bobeasy base |

*(*) la tara è riferita all'attrezzatura base del rimorchio senza opzioni ed accessori .*



bob LIFT YOUR LIFE

ITRunner

# ITRK 22.23X7

**RIMORCHIO 2 ASSI ITRK 22.23 X7**
TELESCOPICO E ARTICOLATO
SOSPENSIONI IDRAULICHE

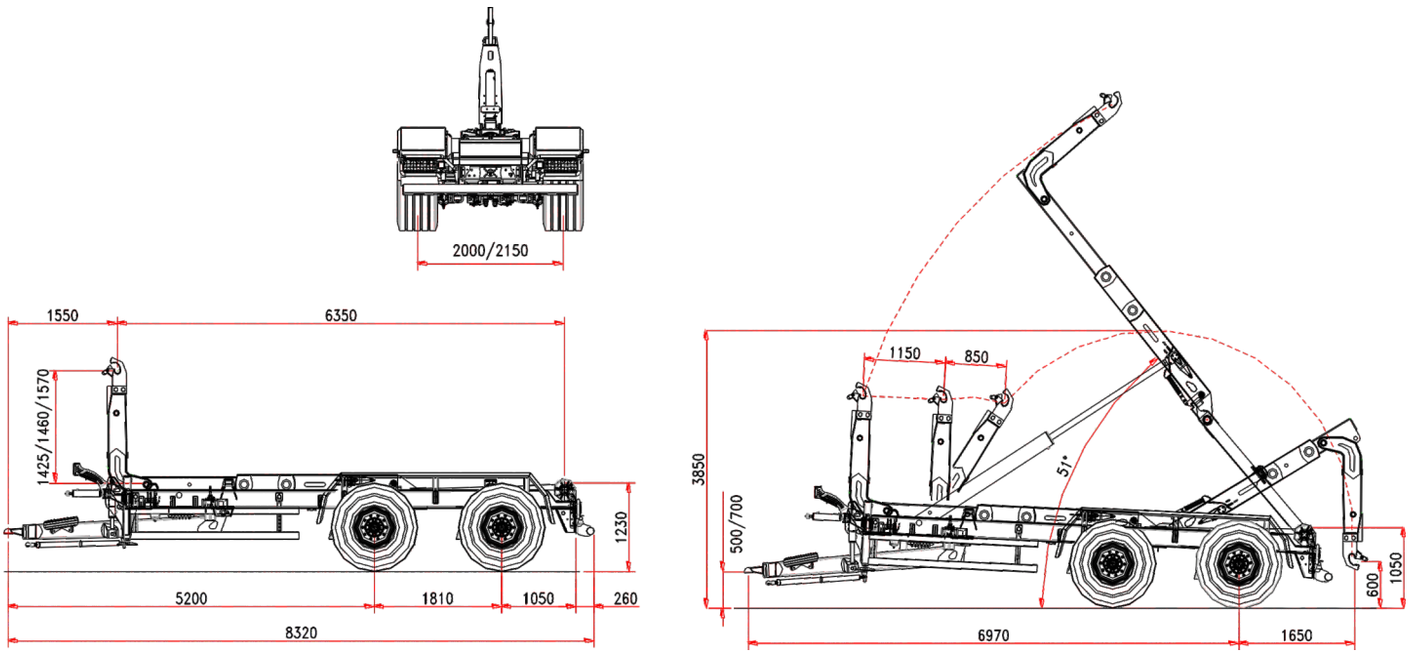


## Caratteristiche Standard

### TELAIO

| | |
|---|---|
| Sezione longheroni | 250 x 100 mm |
| Timone ammortizzato | idraulico |
| Sospensione idraulica | 24 t |
| Passo assali | 1810 mm |
| Sezioni assali | 2 x 150 mm |
| Assali | fisso+fisso |
| Carreggiata | 2000 mm |
| Freni a tamburo | 406 x 120 mm |
| Frenatura | idraulica |
| Occhione di traino | girevole |
| Piedino di appoggio | 2xidraulico |
| Sezione ruote | 550/60 R22,5 |
| Altezza piano di carico | 1230 mm |
| Stabilizzazione al 3° puntio | standard |

### PESO E MISURE

| | |
|---|---|
| P.T.T. (G.T.W.) | 23 t |
| Dimensione Min./Max cassone | 5000/7200 mm |
| Max velocità | 40 km/h |
| (*) Tara | 6350 kg |

### BRACCIO TELESCOPICO ED ARTICOLATO

| | |
|---|---|
| Corsa | 1150 + 850 mm |
| Altezza gancio | 1425/1460/1570 |
| Bloccaggio container esterno | idraulico |
| Angolo di ribaltamento | 51° |
| Cilindro di spunto | standard |
| Max cap. ribaltamento | 22 t |
| Max cap. carico | 22 t |

### SISTEMA IDRAULICO

| | |
|---|---|
| Idraulica al trattore | 4 elementi d.e. |
| Volume olio allestimento | 50 l |
| Volume olio operativo | |
| Ribaltamento | 12 l |
| Carico/Scarico | 15 l |

4 elementi elettro-idraulico con radiocomando

*(*) la tara è riferita all'attrezzatura base del rimorchio senza opzioni ed accessori .*



bob
LIFT YOUR LIFE

# ITRK 22 33X

**RIMORCHIO 3 ASSI ITRK 22.33 X**
TELESCOPICO E ARTICOLATO
SOSPENSIONI IDRAULICHE

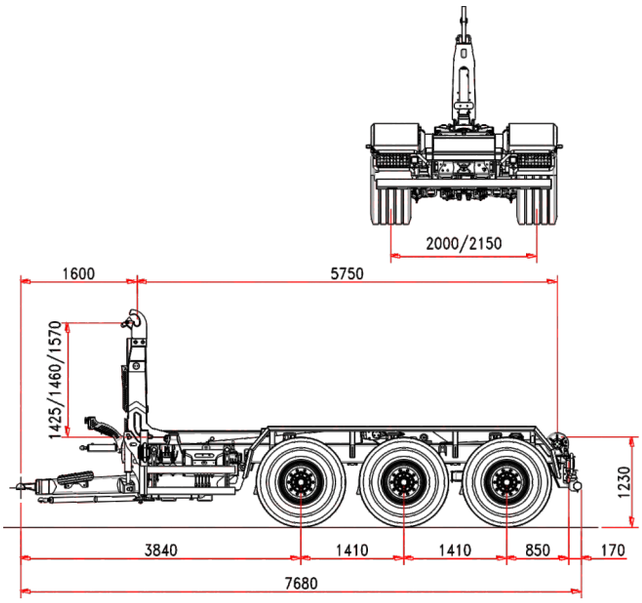


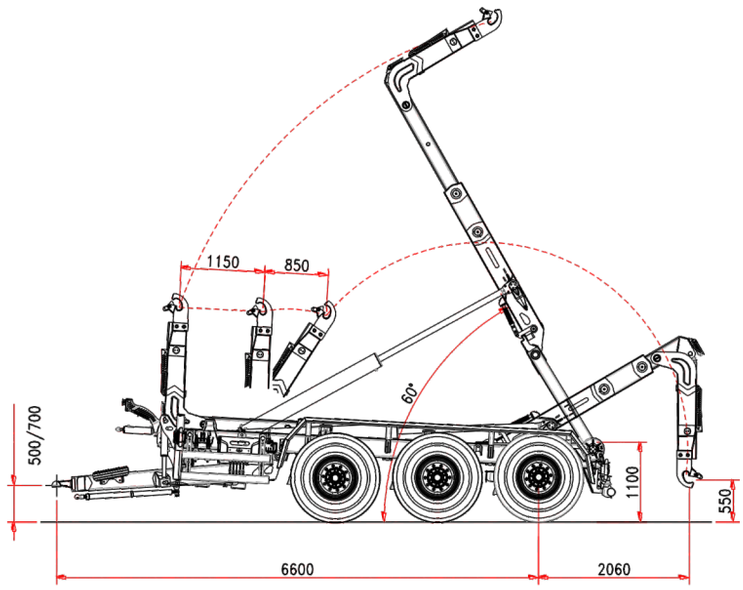


## Caratteristiche Standard

### TELAIO

| | |
|---|---|
| Sezione longheroni | 250 x 100 mm |
| Timone ammortizzato | idraulico |
| Sospensione idraulica | 33 t |
| Passo assali | 1410 mm |
| Sezioni assali | 3 x 150 mm |
| Assali | fisso+fisso+fisso |
| Carreggiata | 2000 mm |
| Freni a tamburo | 406 x 120 mm |
| Frenatura | idraulica |
| Occhione di traino | girevole |
| Piedino di appoggio | 2xidraulico |
| Sezione ruote | 550/60 R22,5 |
| Altezza piano di carico | 1230 mm |
| Stabilizzazione al 3° puntio | standard |

### PESO E MISURE

| | |
|---|---|
| P.T.T. (G.T.W.) | 33 t |
| Dimensione Min./Max cassone | 4500/6500 mm |
| Max velocità | 40 km/h |
| (*) Tara | 7400 kg |

### BRACCIO TELESCOPICO ED ARTICOLATO

| | |
|---|---|
| Corsa | 1150 + 850 mm |
| Altezza gancio | 1425/1460/1570 |
| Bloccaggio container esterno | idraulico |
| Angolo di ribaltamento | 60° |
| Cilindro di spunto | standard |
| Max cap. ribaltamento | 22 t |
| Max cap. carico | 22 t |

### SISTEMA IDRAULICO

| | |
|---|---|
| Idraulica al trattore | 4 elementi d.e. |
| Volume olio allestimento | 50 l |
| Volume olio operativo | |
| Ribaltamento | 19 l |
| Carico/Scarico | 18 l |

4 sezioni elettro-valvole con comando Bobeasy base

*(*) la tara è riferita all'attrezzatura base del rimorchio senza opzioni ed accessori .*



bob LIFT YOUR LIFE

ITRunner

# ITRK 22.33X7

**RIMORCHIO 3 ASSI ITRK 22.33 X7**
TELESCOPICO E ARTICOLATO
SOSPENSIONI IDRAULICHE

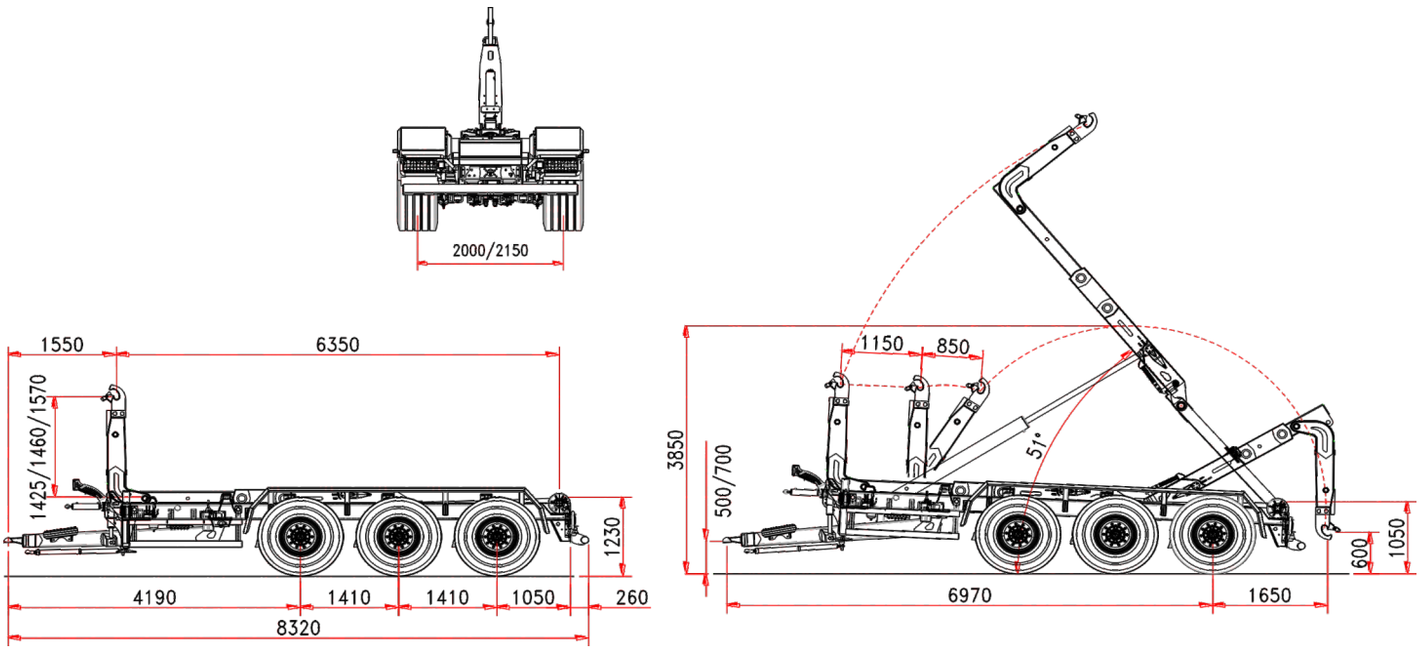


## Caratteristiche Standard

### TELAIO

| | |
|---|---|
| Sezione longheroni | 250 x 100 mm |
| Timone ammortizzato | idraulico |
| Sospensione idraulica | 33 t |
| Passo assali | 1410 mm |
| Sezioni assali | 3 x 150 mm |
| Assali | fisso+fisso+fisso |
| Carreggiata | 2000 mm |
| Freni a tamburo | 406 x 120 mm |
| Frenatura | idraulica |
| Occhione di traino | girevole |
| Piedino di appoggio | 2xidraulico |
| Sezione ruote | 550/60 R22,5 |
| Altezza piano di carico | 1230 mm |
| Stabilizzazione al 3° puntio | standard |

### PESO E MISURE

| | |
|---|---|
| P.T.T. (G.T.W.) | 33 t |
| Dimensione Min./Max cassone | 5000/7200 mm |
| Max velocità | 40 km/h |
| (*) Tara | 7400 kg |

### BRACCIO TELESCOPICO ED ARTICOLATO

| | |
|---|---|
| Corsa | 1150 + 850 mm |
| Altezza gancio | 1425/1460/1570 |
| Bloccaggio container esterno | idraulico |
| Angolo di ribaltamento | 51° |
| Cilindro di spunta | standard |
| Max cap. ribaltamento | 22 t |
| Max cap. carico | 22 t |

### SISTEMA IDRAULICO

| | |
|---|---|
| Idraulica al trattore | 4 elementi d.e. |
| Volume olio allestimento | 50 |
| Volume olio operativo | |
| Ribaltamento | 19 l |
| Carico/Scarico | 18 l |

4 sezioni elettro-valvole con comando Bobeasy base

*(*) la tara è riferita all'attrezzatura base del rimorchio senza opzioni ed accessori .*



bob LIFT YOUR LIFE

# ITRK 26.23HD

**RIMORCHIO 2 ASSI ITRK 26.23 HD**
TELESCOPICO E ARTICOLATO
SOSPENSIONI IDRAULICHE

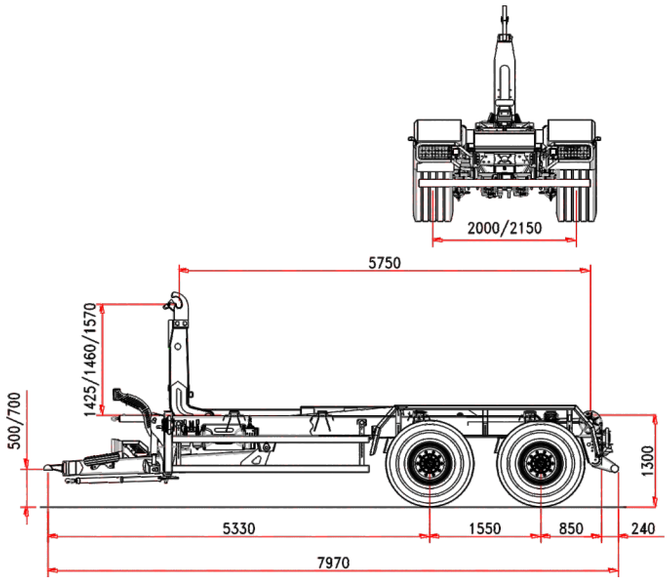


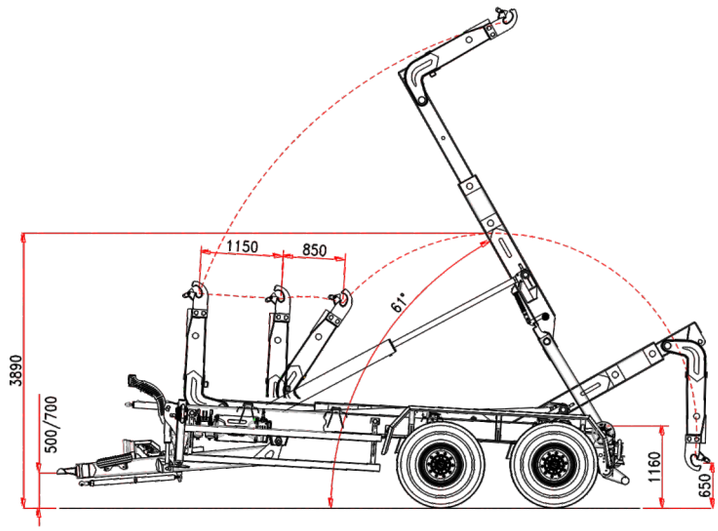


## Caratteristiche Standard

### TELAIO

| | |
|---|---|
| Sezione longheroni | 250 x 100 mm |
| Timone ammortizzato | idraulico |
| Sospensione idraulica | 24 t |
| Passo assali | 1550 mm |
| Sezioni assali | 2 x 150 mm |
| Assali | fisso+fisso |
| Carreggiata | 2000 mm |
| Freni a tamburo | 406 x 120 mm |
| Frenatura | idraulica |
| Occhione di traino | girevole |
| Piedino di appoggio | 2xidraulico |
| Sezione ruote | 550/60 R22,5 |
| Altezza piano di carico | 1300 mm |
| Stabilizzazione al 3° punto | standard |

### PESO E MISURE

| | |
|---|---|
| P.T.T. (G.T.W.) | 23 t |
| Dimensione Min./Max cassone | 5000/6500 mm |
| Max velocità | 40 km/h |
| (*) Tara | 6800 kg |

### BRACCIO TELESCOPICO ED ARTICOLATO

| | |
|---|---|
| Corsa | 1150 + 850 mm |
| Altezza gancio | 1425/1460/1570 |
| Bloccaggio container esterno | idraulico |
| Angolo di ribaltamento | 61° |
| Cilindro di spunto | standard |
| Max cap. ribaltamento | 26 t |
| Max cap. carico | 26 t |

### SISTEMA IDRAULICO

| | |
|---|---|
| Idraulica al trattore | 3 elementi d.e. |
| Idraulica rimorchio: | |
| Cardano + pompa a pistoni | 108 l/1000 rpm |
| Capacità serbatoio | 160 l |

Controllo elettro-idraulico con leve manuali a terra e radiocomando Bobeasy

*(*) la tara è riferita all'attrezzatura base del rimorchio senza opzioni ed accessori .*



bob LIFT YOUR LIFE

# ITRK 26 33HD

**RIMORCHIO 3 ASSI ITRK 26.33 HD**
TELESCOPICO E ARTICOLATO
SOSPENSIONI IDRAULICHE

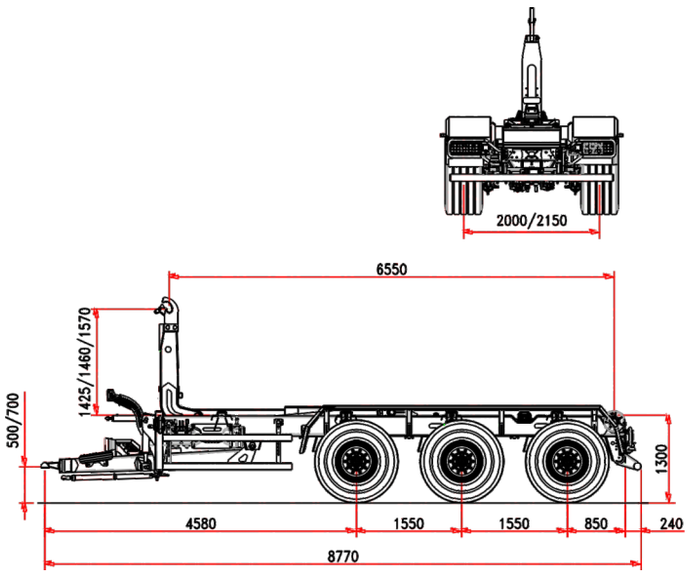


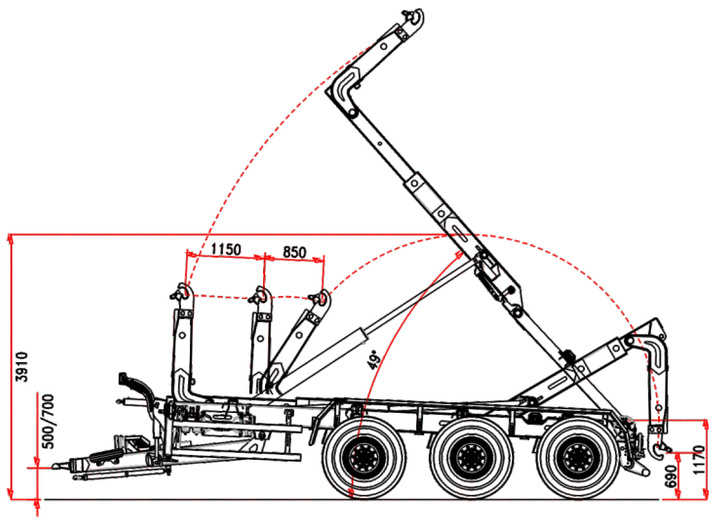


## Caratteristiche Standard

### TELAIO

| | |
|---|---|
| Sezione longheroni | 250 x 100 mm |
| Timone ammortizzato | idraulico |
| Sospensione idraulica | 33 t |
| Passo assali | 1550 mm |
| Sezioni assali | 3 x 150 mm |
| Assali | fisso+fisso+fisso |
| Carreggiata | 2000 mm |
| Freni a tamburo | 406 x 120 mm |
| Frenatura | idraulica |
| Occhione di traino | girevole |
| Piedino di appoggio | 2xidraulico |
| Sezione ruote | 550/60 R22,5 |
| Altezza piano di carico | 1300 mm |
| Stabilizzazione al 3° punto | standard |

### PESO E MISURE

| | |
|---|---|
| P.T.T. (G.T.W.) | 33 t |
| Dimensione Min./Max cassone | 5000/7500 mm |
| Max velocità | 40 km/h |
| (*) Tara | 7950 kg |

### BRACCIO TELESCOPICO ED ARTICOLATO

| | |
|---|---|
| Corsa | 1150 + 850 mm |
| Altezza gancio | 1425/1460/1570 |
| Bloccaggio container esterno | idraulico |
| Angolo di ribaltamento | 49° |
| Cilindro di spunto | standard |
| Max cap. ribaltamento | 26 t |
| Max cap. carico | 26 t |

### SISTEMA IDRAULICO

| | |
|---|---|
| Idraulica al trattore | 3 elementi d.e. |
| Idraulica rimorchio: | |
| Cardano + pompa a pistoni | 108 l/1000 rpm |
| Capacità serbatoio | 160 l |

Controllo elettro-idraulico con leve manuali a terra e radiocomando Bobeasy

*(*) la tara è riferita all'attrezzatura base del rimorchio senza opzioni ed accessori .*



bob
LIFT YOUR LIFE

# ITRK 30.34HD

**RIMORCHIO 3 ASSI ITRK 30.34 HD**
TELESCOPICO E ARTICOLATO
SOSPENSIONI IDRAULICHE

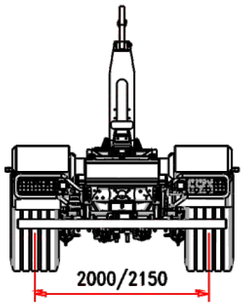


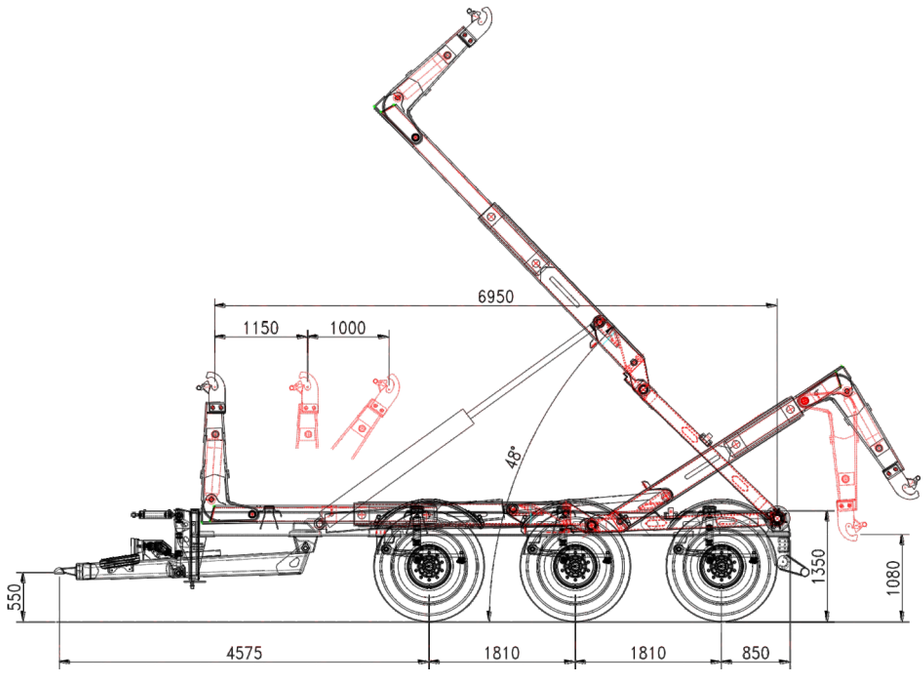


## Caratteristiche Standard

### TELAIO

| | |
|---|---|
| Sezione longheroni | 300 x 100 mm |
| Timone ammortizzato | idraulico |
| Sospensione idraulica | 36 t |
| Passo assali | 1810 mm |
| Sezioni assali | 3 x 150 mm |
| Assali | fisso+fisso+fisso |
| Carreggiata | 2000 mm |
| Freni a tamburo | 406 x 120 mm |
| Frenatura | idraulica |
| Occhione di traino | girevole |
| Piedino di appoggio | 2xidraulico |
| Sezione ruote | 550/60 R22,5 |
| Altezza piano di carico | 1350 mm |
| Stabilizzazione al 3° punto | standard |

### PESO E MISURE

| | |
|---|---|
| P.T.T. (G.T.W.) | 33/34 t |
| Dimensione Min./Max cassone | 5500/8200 mm |
| Max velocità | 40 km/h |
| (*) Tara | 8600 kg |

### BRACCIO TELESCOPICO ED ARTICOLATO

| | |
|---|---|
| Corsa | 1150 + 1000 mm |
| Altezza gancio | 1425/1460/1570 |
| Bloccaggio container esterno | idraulico revers. |
| Angolo di ribaltamento | 48° |
| Cilindro di spunto | standard |
| Max cap. ribaltamento | 30 t |
| Max cap. ribaltamento | 30 t |

### SISTEMA IDRAULICO

| | |
|---|---|
| Idraulica al trattore | 3 elementi d.e. |
| Cardano + pompa a pistoni | 108 l/1000 rpm |
| Serbatoio olio | 160 l |

Controllo elettro-idraulico con leve manuali a terra e radiocomando Bobeasy

*(*) la tara è riferita all'attrezzatura base del rimorchio senza opzioni ed accessori .*



bob
LIFT YOUR LIFE

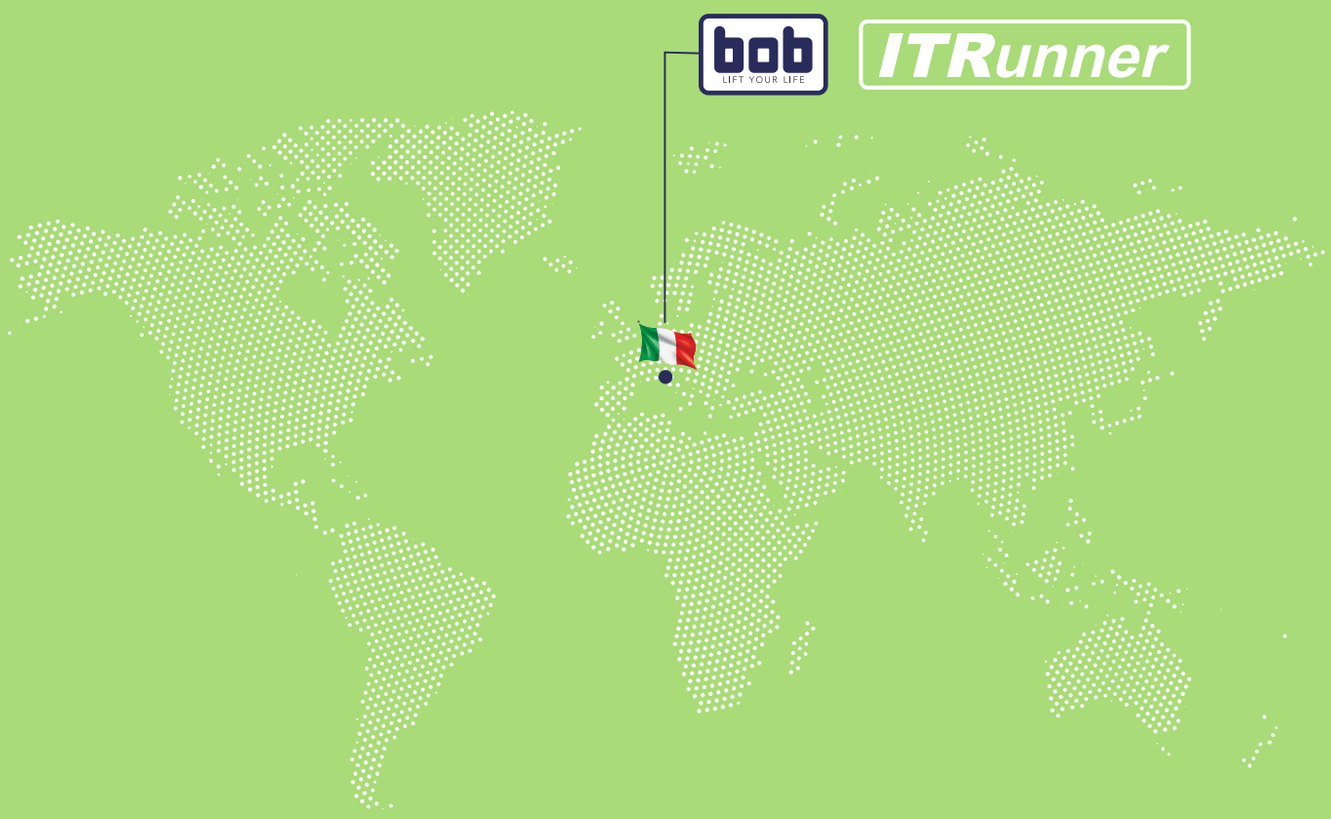

# ITRunner

Reg. Oltre Rea, 32
12060 Monchiero (CN) - Italy
Phone +39 0173 780 002
Fax +39 0173 780 700
Email: info@itrunner.it

**www.itrunner.it**

ITR - DEP. 003/ITA - 010521 - EDIZIONE 1

*lift your life*

QUALITY SYSTEM CERTIFICATION
DNV·GL
ISO 9001:2015